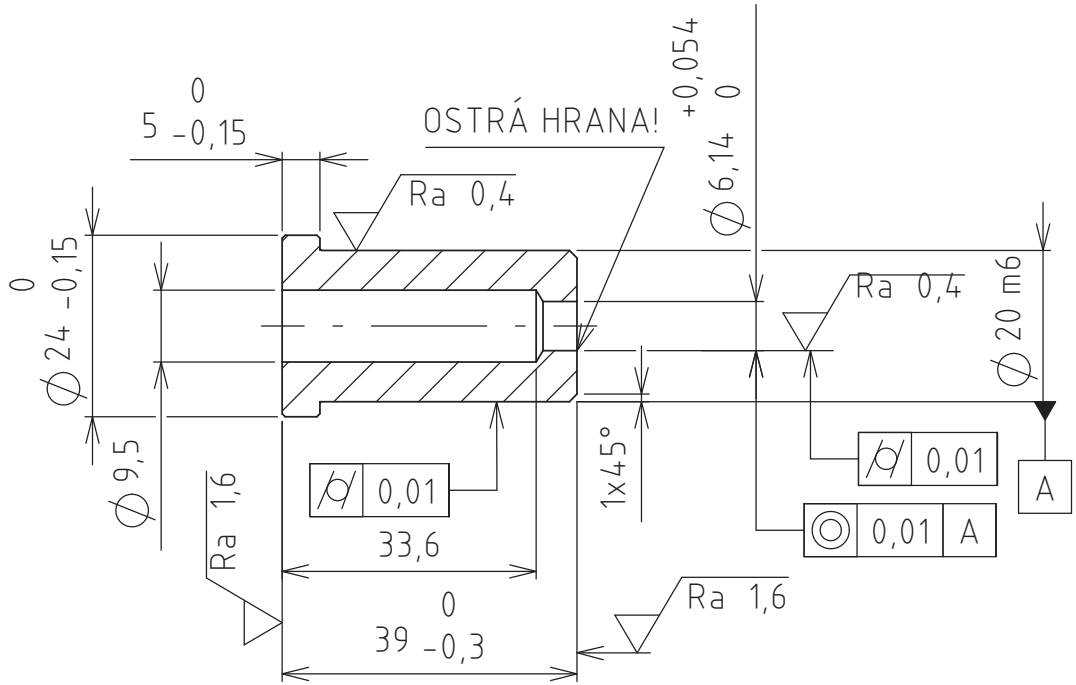

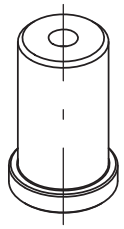

NEKÓTOVANÁ SRAŽENÍ HRANY 0,5x45°
KALIT A POPUSTIT NA 58 ±2 HRC

Drsnost povrchu Ra 3.2	Hrany −0,1 +0,1	Měřítko 1:1	Přesnost ISO 2768-mK
			Promítání
			Sestava
Materiál 19 436.3	Polotovar ∅ 25h11-45 ČSN 42 6519	Hmotnost 0,080 kg	Chráněno podle ISO 16016
ÚSTAV STROJÍRENSKÉ TECHNOLOGIE ÚST IMT Institute of Manufacturing Technology TVÁŘENÍ Ústav strojírenské technologie FSI VUT v Brně	Druh dokumentu VÝKRES SOUČÁSTI	Název STŘIŽNICE 5,5mm	
	Kreslil VODÁK MAREK		
	Schválil	Číslo dokumentu 2020_DP_182815_SP_21	
	Datum vydání 20.6.2020	List /	